9 Ιανουαρίου 2017

# Προϊόντα ουρανοκατέβατα -Η Amazon οραματίζεται ιπτάμενες αποθήκες

/ Επιστήμες, Τέχνες & Πολιτισμός

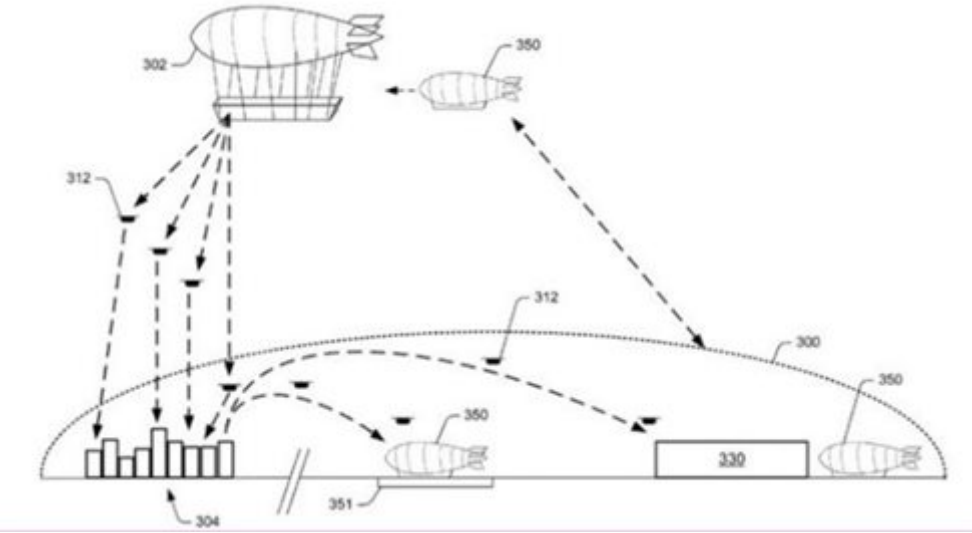


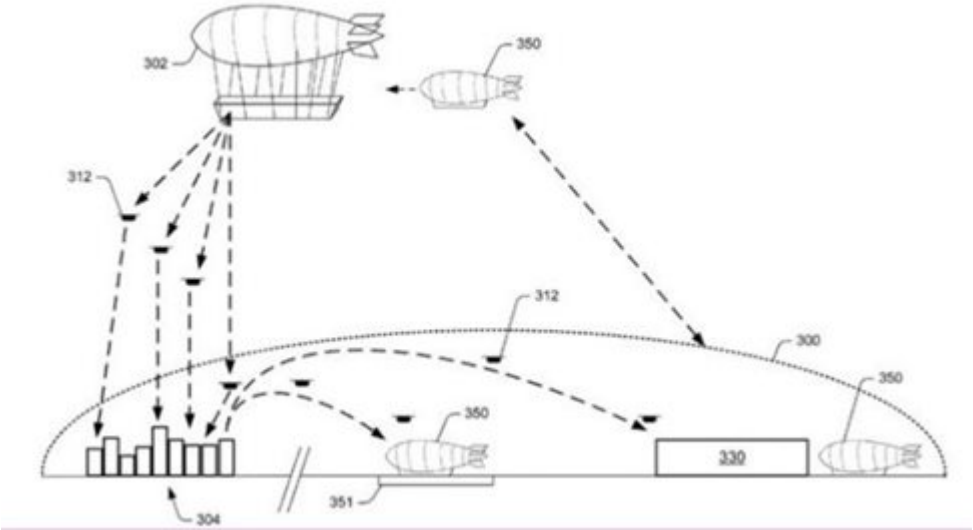


*Σκίτσο που συνοδεύει την αίτηση ευρεσιτεχνίας περιγράφει πώς θα λειτουργούσε η ιδέα (Πηγή: US Patent Office)*

Ουάσινγκτον

Κατάστημα στα σύννεφα; Αίτηση για δίπλωμα ευρεσιτεχνίας που έχει καταθέσει η Amazon αποκαλύπτει ότι ο γίγαντας των διαδικτυακών πωλήσεων οραματίζεται γιγάντια αερόπλοια από τα οποία θα αναχωρούν drone για παραδόσεις προϊόντων.

Σύμφωνα με τα έγγραφα που συνοδεύουν την αίτηση για πατέντα, οι ιπτάμενες αποθήκες προϊόντων, ή «ιπτάμενα κέντρα διεκπεραίωσης», θα μένουν μετέωρες πάνω από περιοχές στις οποίες αναμένεται μεγάλη ζήτηση για συγκεκριμένα

προϊόντα.

Τα drone που θα αναχωρούσαν από τα αερόπλοια θα χρειάζονταν πολύ λιγότερη ενέργεια από ό,τι αν απογειώνονταν, υποστηρίζουν οι εμπνευστές της ιδέας.

Τα γιγάντια αερόπλοια θα παρέμεναν σε ύψος 45.000 ποδών (13.700 μέτρα) και θα ανεφοδιάζονταν με φορτηγά drone ή «μικρότερα αερόπλοια».

Η αίτηση για αναγνώριση διπλώματος ευρεσιτεχνίας κατατέθηκε το 2014,εντοπίστηκε όμως μόλις αυτήν την εβδομάδα απο την Ζόι Λίβιτ, αναλύτρια στην εταιρεία ερευνών τεχνολογίας CB Insights.

Μένει να φανεί αν η ιδέα θα εφαρμοστεί ποτέ στην πράξη. Δεν είναι ασυνήθιστο για μεγάλες εταιρείες να εξασφαλίζουν πατέντες για τρελές ιδέες που δεν υλοποιούνται ποτέ.

Πριν από λίγες εβδομάδες, πάντως, η Amazon πραγματοποίησε την πρώτη εμπορική παράδοση με drone, στο πλαίσιο πιλοτικού προγράμματος στο Κέμπριτζ της Βρετανίας, και σχεδιάζει να προσφέρει την υπηρεσία σε μεγαλύτερη κλίμακα από το 2017.

*ΒΠ*

**Πηγή**:Newsroom ΔΟΛ- tech.in.gr